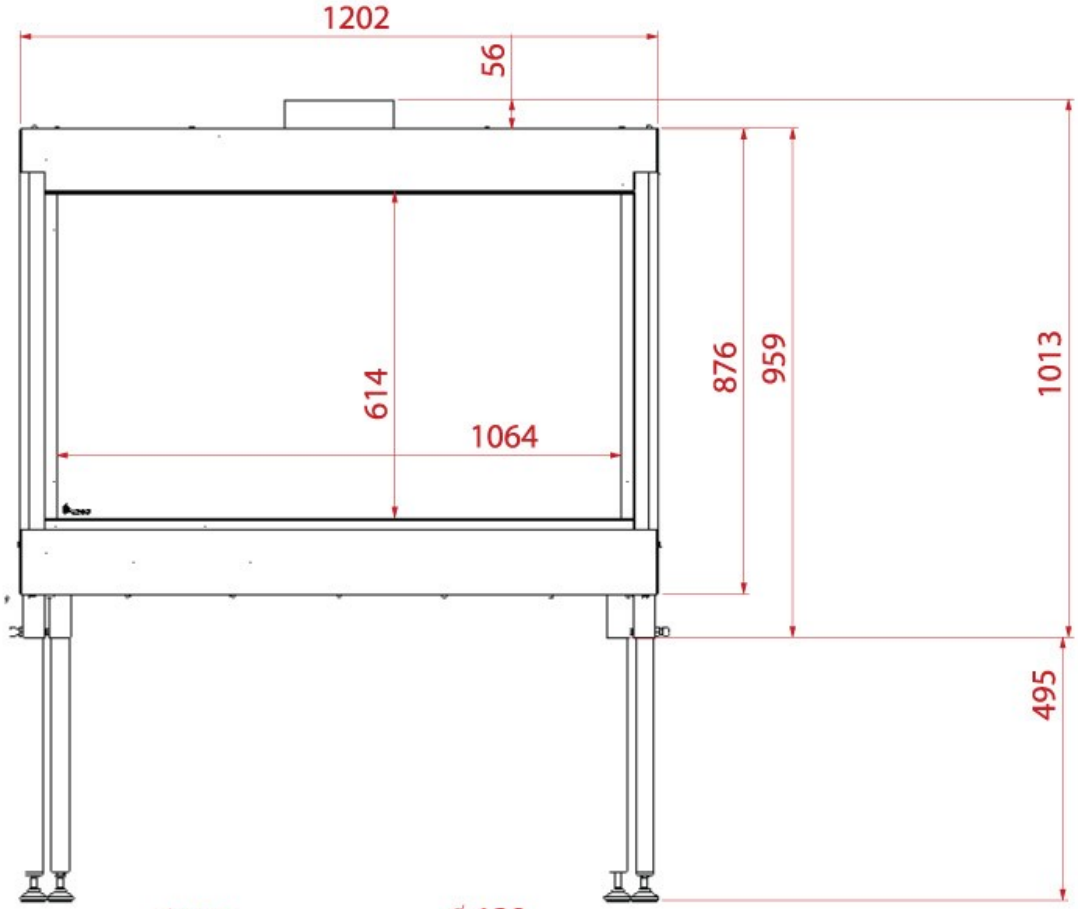
1202
56
614
1064
876
959
1013
495

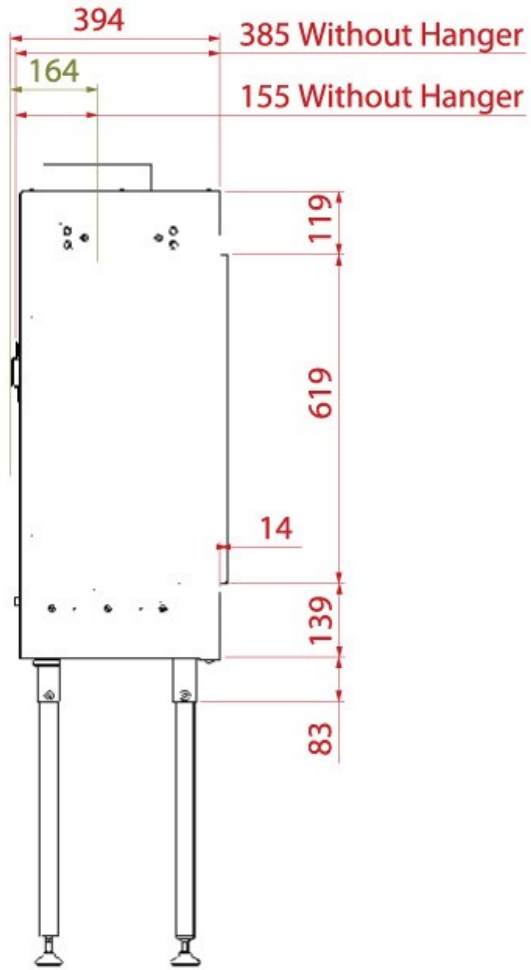
394
385 Without Hanger
164
155 Without Hanger
119
619
14
139
83

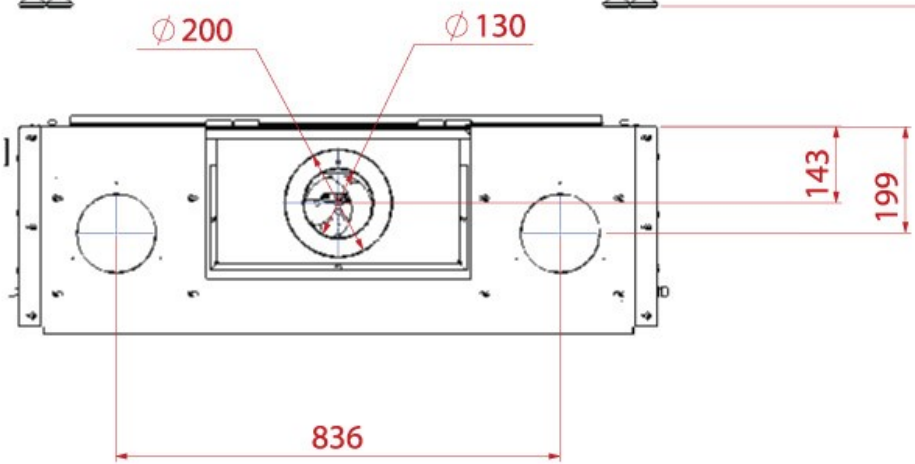
∅200
∅130
143
199
836