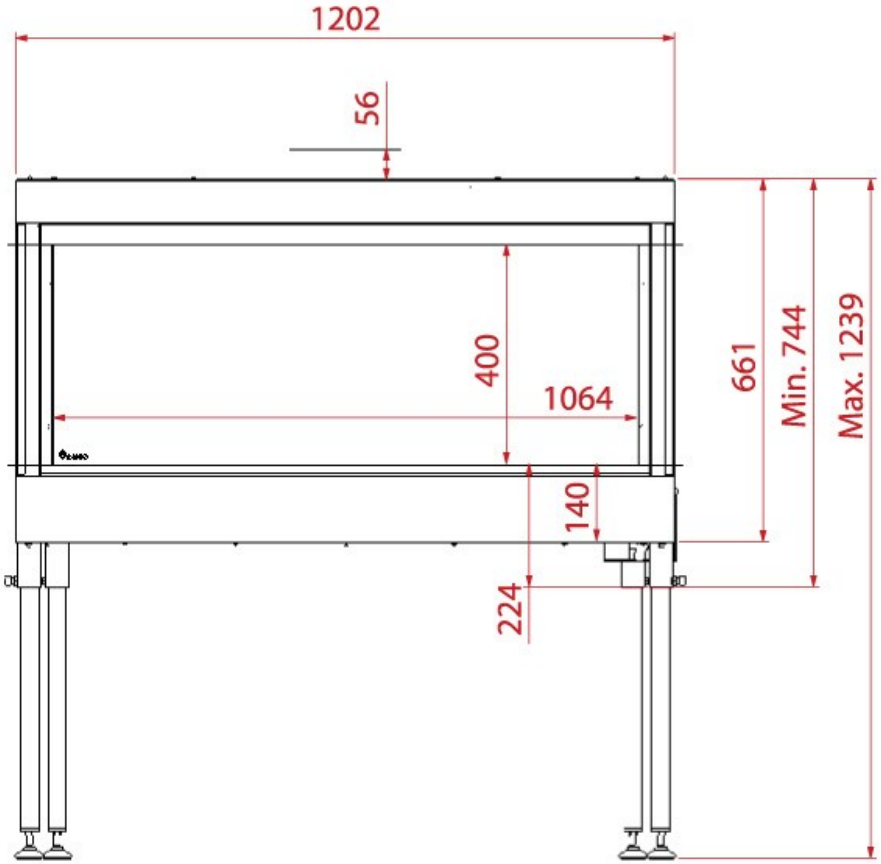
1202
56
400
1064
661
Min. 744
Max. 1239
140
224

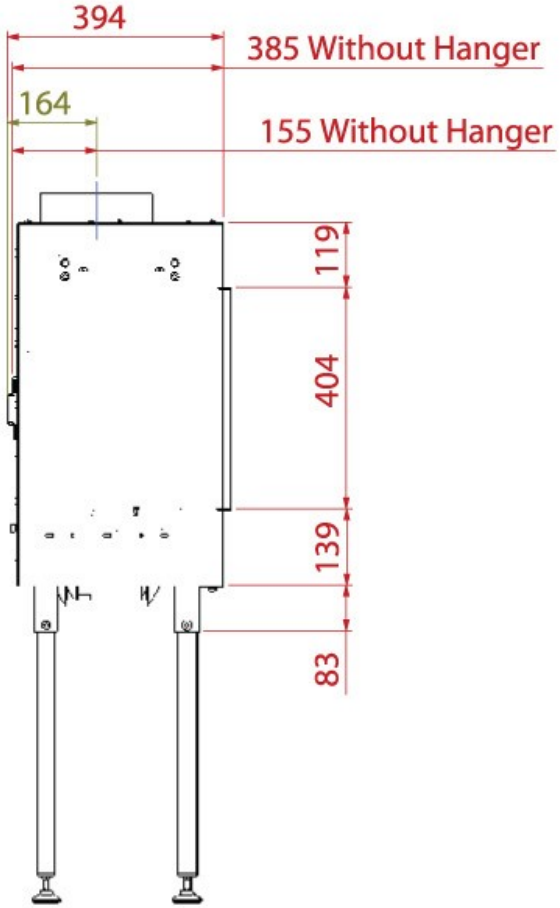
394
385 Without Hanger
164
155 Without Hanger
119
404
139
83

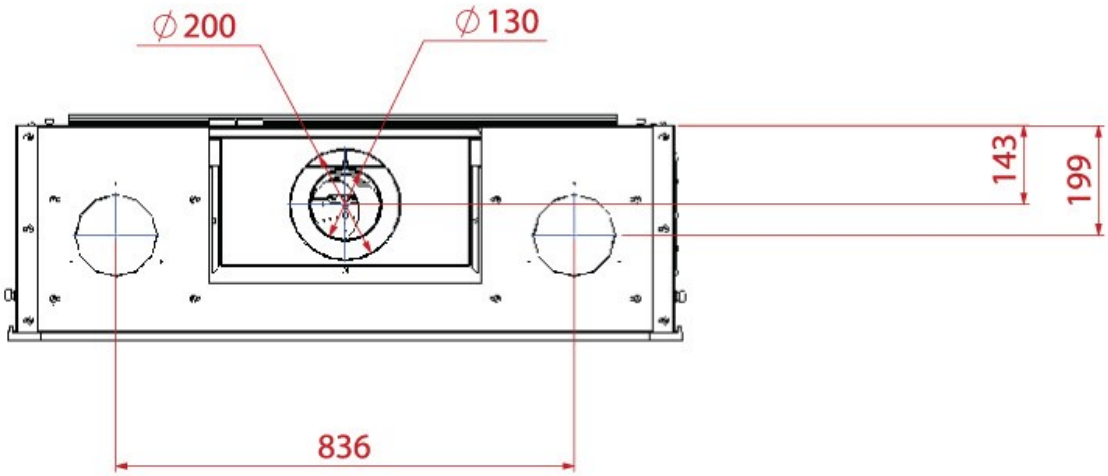
∅200
∅130
143
199
836